SKB

ボトムタイト ADS リニューアル

木口カバーが付属されて、
施工後の美観を損ないません。

ドアを閉めるときに 床を引きずらない新機構

(PAT.P)

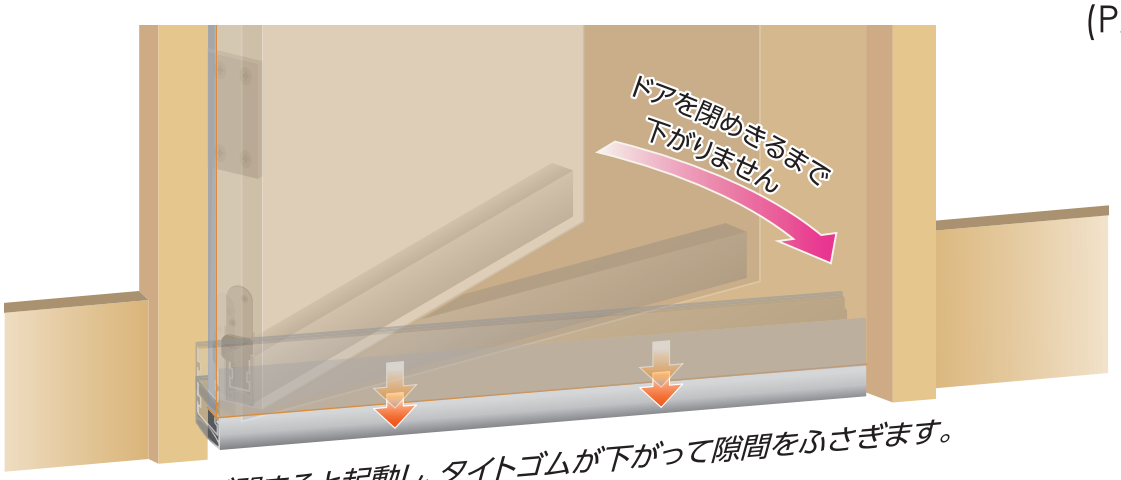

ドアが閉まると起動し、タイトゴムが下がって隙間をふさぎます。

閉じやすさ3倍(従来品比)

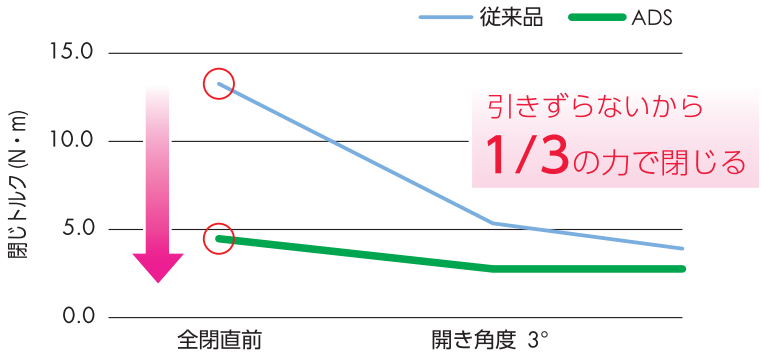

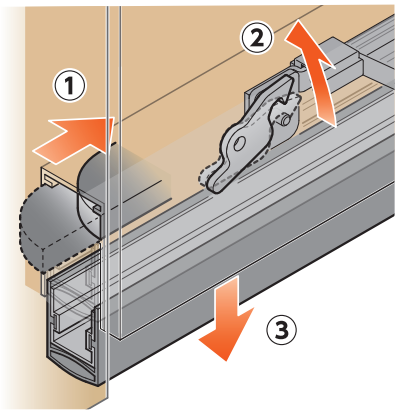

吊元側のトリガーが10㎜押し込まれると起動し、ダンパーを効かせながらボトムレールがゆっくり下がる構造です。

しっかりと隙間をふさぐ独自構造

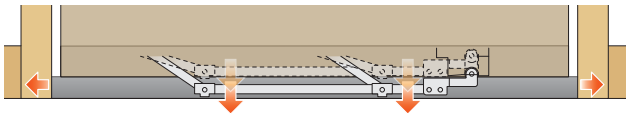

●ボトムレールが垂直に降りて、2点で床を押さえます。
●縦枠との隙間を詰めやすいように、ボトムレール自体が±3㎜、左右に自在に動きます。

吊元側、中央部、戸先側を均等に押さえられます。
3カ所を押さえる力のバラツキは、**1/6以下!!**(従来品比)

Aタイプ　木口カバー　DSC付属

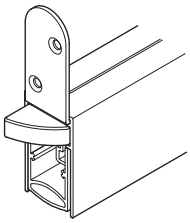

品番	価格(税抜)
ADS-A-900-01 L=900mm [対応戸幅 700～900mm]	**¥18,500**
ADS-A-1200-01 L=1,200mm [対応戸幅 900～1,200mm]	**¥21,000**

Bタイプ　木口カバー　DSC付属

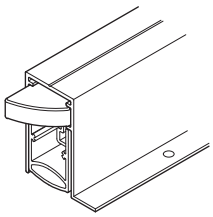

品番	価格(税抜)
ADS-B(L/R)-900-01 L=900mm [対応戸幅 700～900mm]	**¥19,500**
ADS-B(L/R)-1200-01 L=1,200mm [対応戸幅 900～1,200mm]	**¥22,000**

■ セット内容

タイプ	名称・型番	入り数
A	ボトムタイト本体 ADS-A 材　　質　レール：アルミ ゴ　ム：シリコーンゴム	1 セット
	ブラケット DSB 材　　質　ステンレス 付属ねじ　M4×20(D=6) 皿タッピン 4 本	1 セット
B	ボトムタイト本体 ADS-B(L/R) 材　　質　レール：アルミ ゴ　ム：シリコーンゴム 付属ねじ　M4×10(D=6) 皿小ねじ [SUS]6 本 3.1×16 皿木ねじ 6 本	1 セット

タイプ	名称・型番	入り数
A・B 共通	当て板 ADC 材　　質　ステンレス 付属ねじ　M4×10(D=6) 皿小ねじ [SUS]2 本 3.1×16 皿木ねじ 2 本	1 セット
	両面テープ	2 枚
	木口カバー　DSC 戸先用・吊元用　各 1 枚 材　　質　ステンレス 付属ねじ　M4×20(D=6) 皿タッピン 4 本	1 セット

■ 参考納まり図・製品寸法図

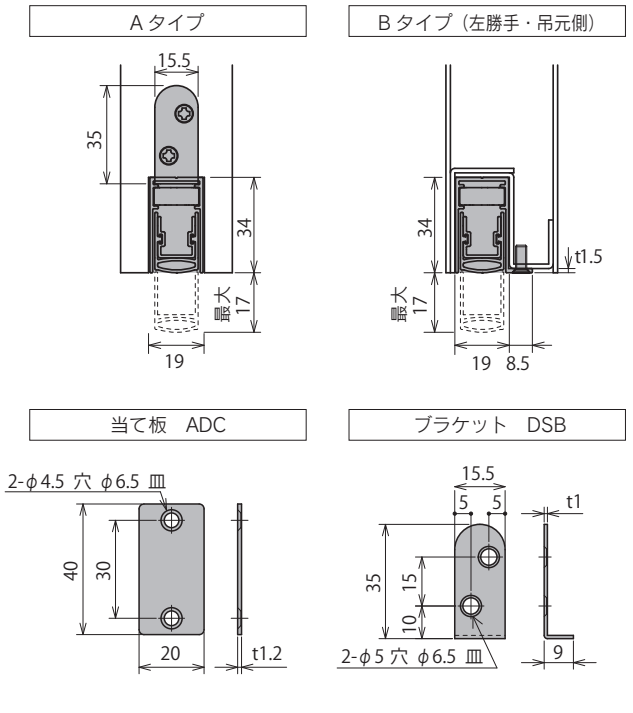

【建具加工図（木口カバー使用時）】

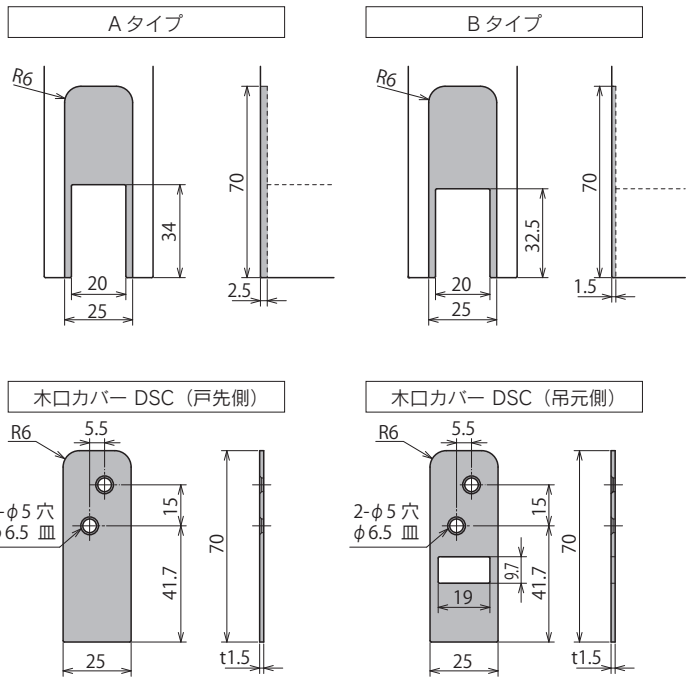

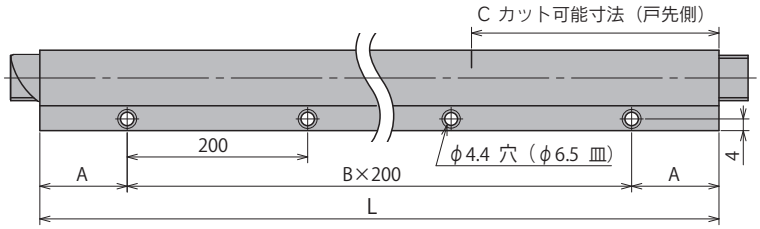

L	A	B	C	対応戸幅
900	50	4	200	700～900
1,200	100	5	300	900～1,200

■ Bタイプ左右勝手

Bタイプの取付位置が偏芯する場合は、
左右勝手が発生します。
右図は左勝手を示します。

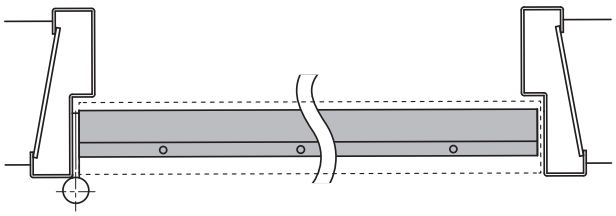

株式会社ＳＫＢ　〒577-0032 大阪府東大阪市御厨1-5-3　TEL:06-6788-1518　FAX:06-6788-2056　www.skb-net.co.jp